第53回　神戸市民大会〈兼　第24回神戸市中学学年別テニス大会〉

中学2年生　男子ダブルス

本戦
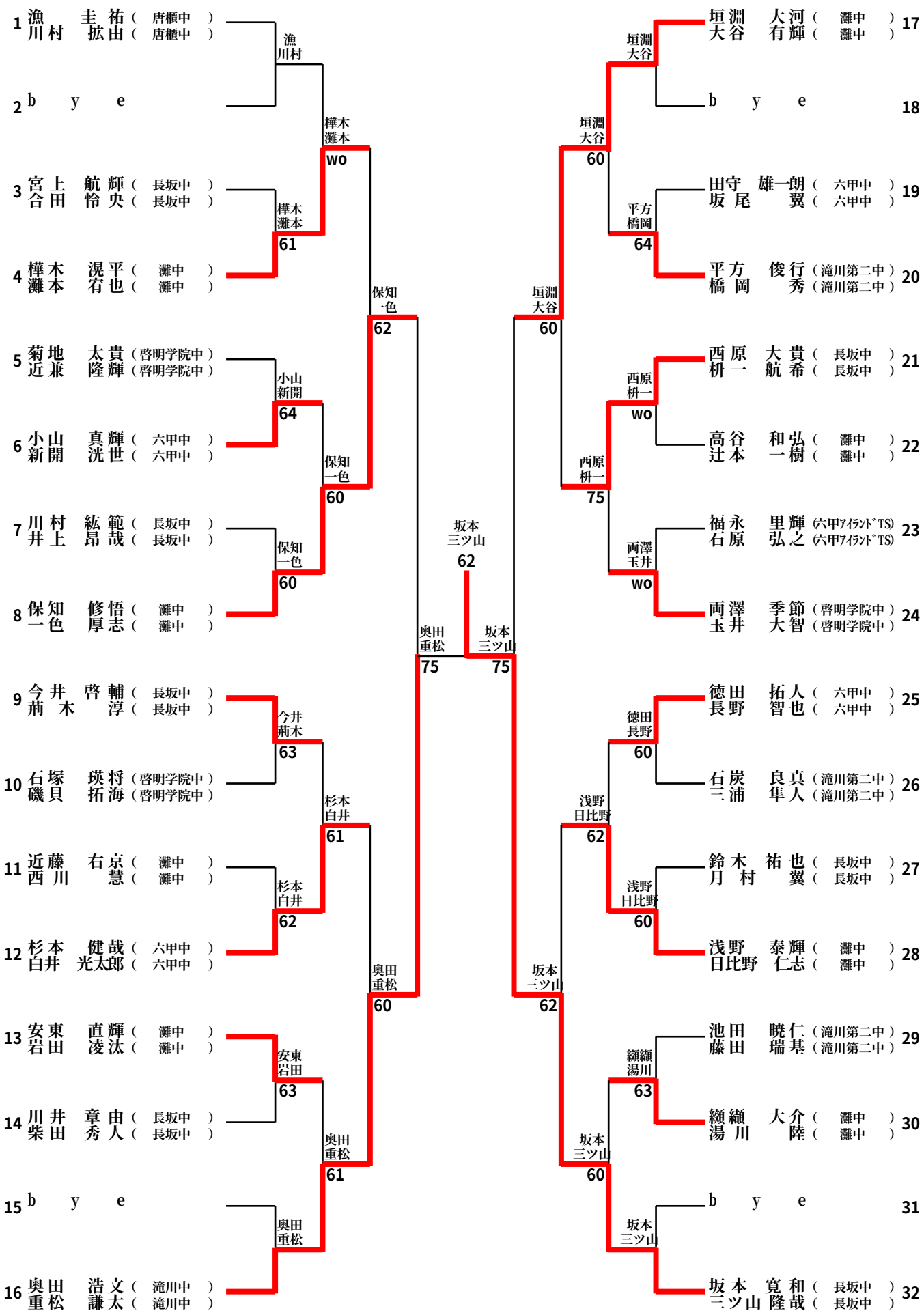
２０１１．８．３～８．８
神戸市ローンテニス倶楽部